ABYSS L

ÎLOT FRAIS

0+4°C

Originalité et design élégant !

Existe en 1.50m et 2m - Blanc et Noir

LOCA SERVICE
au degré de vos envies

ÎLOTS FERMÉS

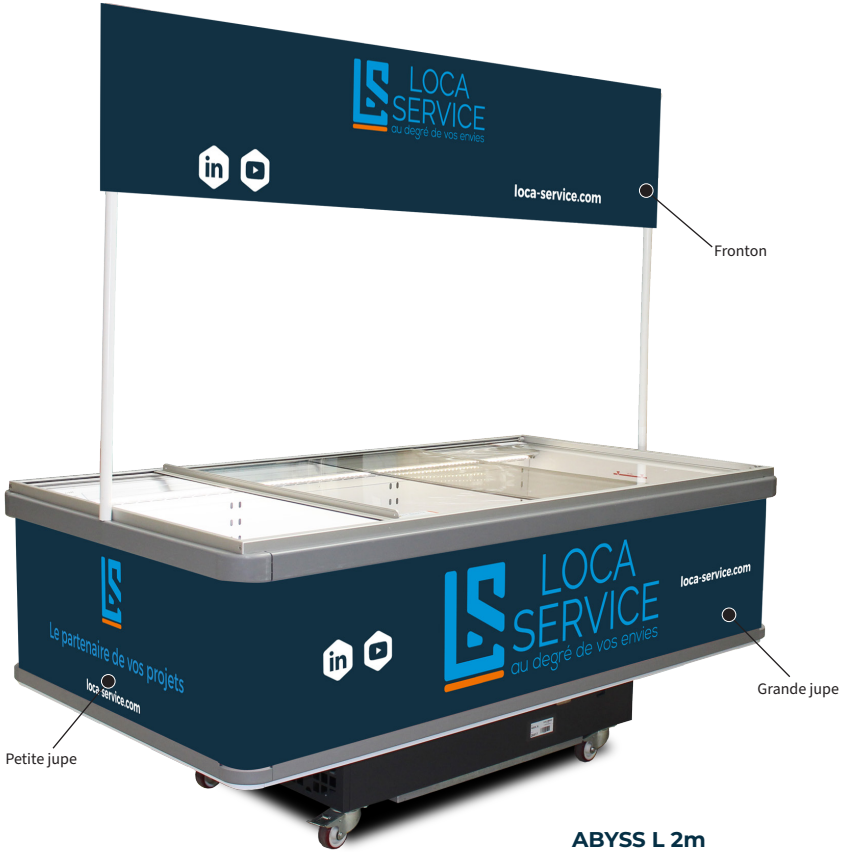

ABYSS L 2m
avec PLV haute et basse

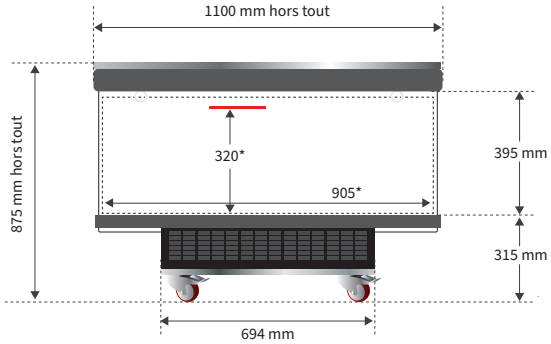

* Dimensions intérieures

Visuel sans PLV noir
Ref. : AB15LNN

Les +

- *Grande visibilité des produits*
- *Design novateur et grande capacité*
- *Eclairage LED*

Eclairage LED | Visibilité produits | Accessibilité produits | PLV haute et basse

Accessoires

- *Mât PVC pour PLV haute 1.60m ou 2m*
- *Clayettes de réhausse des produits*
- *Support BRI*

NB : Liste des accessoires non exhaustive.
Plus d'informations auprès de notre service commercial

La tension d'alimentation pour ce meuble réfrigéré est de **230V - 50Hz (monophasé)**

CARACTÉRISTIQUES TECHNIQUES - ÎLOT - ABYSS L

Pour une température ambiante de 25°C et 60% d'humidité

Ilot	Références	Températures °C	Longueur hors tout mm	Hauteur hors tout mm	Largeur hors tout mm	Longueur intérieure mm	Hauteur intérieure mm	Largeur intérieure mm	Poids kgs	Surface d'exposition m²	Coloris	Consommation KW/24h	Volume utile L	Intensité totale en fonctionnement A
Abyss L 1m50	AB15L / AB15LNN	0+4°C	1515	875	1100	1375	320	905	164	1.24	Blanc / Noir	6.3	397	3.6
Abyss L 2m	AB20L / AB20LNN	0+4°C	1985	875	1100	1850	320	905	187	1.67	Blanc / Noir	6.6	536	3.9

Les éléments constituants cette fiche technique (photos, schémas, caractéristiques techniques...) ne sont pas contractuels et sont donnés à titre indicatif. Loca Service se réserve le droit de les modifier à tout moment. Photographies non contractuelles.
Version du document : Août 2021 - Réalisé sous réserve d'erreurs typographiques. Conception graphique : Service Marketing et Communication - Loca Service