KUBO

ÎLOT FRAIS
& SURGELÉS

-22-25°C 0+4°C

Visibilité et capacité optimales pour un encombrement minimum

Existe en 1m - Blanc

LOCA SERVICE
au degré de vos envies

ÎLOTS

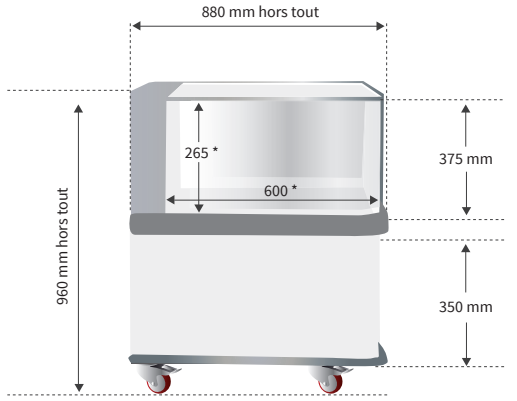

** Dimensions intérieures*

KUBO 1m avec PLV haute et basse

Visuel sans PLV
Ref. : KU10

Les +

- *Froid positif et négatif*
- *Visibilité des produits optimale*
- *Eclairage LED intégré*

Bi-température frais ou surgelés | **Faible encombrement** | **Visibilité produits** | **PLV haute et basse**

Accessoires

- *Support visioplay pour écran HD 27"*
- *Support BRI*
- *Personnalisation à la couleur souhaitée*

NB : Liste des accessoires non exhaustive.
Plus d'informations auprès de notre service commercial

La tension d'alimentation pour ce meuble réfrigéré est de **230V - 50Hz (monophasé)**

CARACTÉRISTIQUES TECHNIQUES - ÎLOT - KUBO

Pour une température ambiante de 25°C et 60% d'humidité

Ilot	Références	Températures °C	Longueur hors tout mm	Hauteur hors tout mm	Largeur hors tout mm	Longueur intérieure mm	Hauteur intérieure mm	Largeur intérieure mm	Poids kgs	Surface d'exposition m²	Coloris	Consommation KW/24h	Volume utile L	Intensité totale en fonctionnement A
Kubo 1m	KU10	-22-25°C / 0+4°C	1000	960	880	600	265	630	111	0.52	Blanc	-22-25°C : 21.8 0+4°C : -	137	5.3

Les éléments constituants cette fiche technique (photos, schémas, caractéristiques techniques...) ne sont pas contractuels et sont donnés à titre indicatif. Loca Service se réserve le droit de les modifier à tout moment. Photographies non contractuelles.
Version du document : Août 2021 - Réalisé sous réserve d'erreurs typographiques. Conception graphique : service Marketing et Communication - Loca Service