# VARILLA IV20V

ÎLOT FRAIS
& SURGELÉS

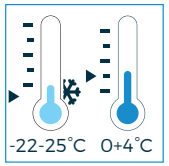


## L'ilôt bi-température GRANDE CAPACITÉ pour toutes vos opérations promo

*Existe en 2m - Blanc*

LOCA SERVICE
au degré de vos envies

ÎLOTS

**VARILLA IV20V**
**avec PLV haute et basse**

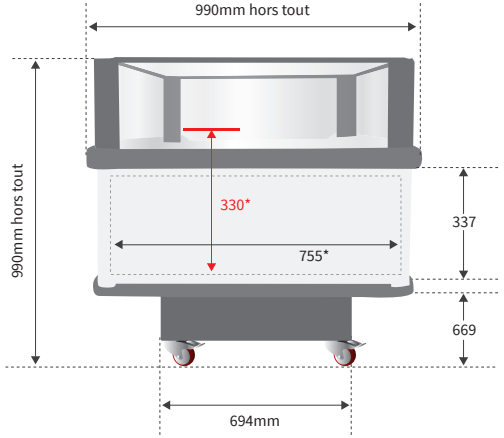


** Dimensions intérieures*

**Visuel sans PLV**
Ref. : IV20V

## Les +

- *Froid positif et négatif*
- *Très grande capacité : 470L*
- *Visibilité et facilité d'accès aux produits*

**Bi-température frais ou surgelés** · **Visibilité produits** · **Grande capacité** · **PLV haute et basse**

## Accessoires

- *Mât PVC pour PLV haute 1,60m ou 2m*
- *Support BRI*
- *Clayettes de réhausse produits*

*NB : Liste des accessoires non exhaustive.*
*Plus d'informations auprès de notre service commercial*

*La tension d'alimentation pour ce meuble réfrigéré est de* **230V - 50Hz (monophasé)**

## CARACTÉRISTIQUES TECHNIQUES - ÎLOT - VARILLA IV20V

*Pour une température ambiante de 25°C et 60% d'humidité*

| Ilot | Références | Températures °C | Longueur hors tout mm | Hauteur hors tout mm | Largeur hors tout mm | Longueur intérieure mm | Hauteur intérieure mm | Largeur intérieure mm | Poids kgs | Surface d'exposition m² | Coloris | Consommation KW/24h | Volume utile L | Intensité totale en fonctionnement A |
|---|---|---|---|---|---|---|---|---|---|---|---|---|---|---|
| Varilla 2m | IV20V | -22.25°C / 0+4°C | 2038 | 990 | 990 | 1890 | 330 | 755 | - | 1.44 | Blanc | -22-25°C : 25.91<br>0+4°C : 11.85 | 470 | -22-25°C : 7.2<br>0+4°C : 3.5 |

Les éléments constituants cette fiche technique (photos, schémas, caractéristiques techniques...) ne sont pas contractuels et sont donnés à titre indicatif. Loca Service se réserve le droit de les modifier à tout moment. Photographies non contractuelles.
Version du document : Août 2021 - Réalisé sous réserve d'erreurs typographiques. Conception graphique : Service Marketing et Communication - Loca Service